BOSSONG®

SCHEDA TECNICA
TECHNICAL DATA SHEET
FICHE TECHNIQUE
ΔΕΛΤΙΟ ΤΕΧΝΙΚΩΝ ΔΕΔΟΜΕΝΩΝ

MANUFACTURED BY BOSSONG — RESIN MADE IN ITALY SINCE 1982

POLY SF

EAD 330076-01-0604
ETA - 11/0396

EAD 330499-01-0601
ETA - 15/0560
Option 7

POLY SF

EPD ITALY — ECO PLATFORM — EPD VERIFIED

POLY SF - EPDITALY0555
02.2024 / 02.2029

BCR-400 POLY SF

Cartuccia coassiale
Coaxial cartridge
Cartouche coaxial
Ομοαξονικό φυσίγγιο
400 ml
cod. 747176 12

BCR-300 POLY SF

Cartuccia sacchetto
Foil cartridge
Cartouche avec sachet
Κασέτα αλουμινίου
300 ml
cod. 747138 15

BCR-300 ⚠ /400 ⚠ POLY SF

300 ml
cod. 747144 15

400 ml
cod. 747169 12

BCR-165 POLY SF

Cartuccia sacchetto
Foil cartridge
Cartouche avec sachet
Κασέτα αλουμινίου
165 ml
cod. 747122 15

+30°C
+5°C

STOCCAGGIO E CONSERVAZIONE
STORAGE AND CONSERVATION
STOCKAGE ET CONSERVATION
ΑΠΟΘΗΚΕΥΣΗ ΚΑΙ ΣΥΝΤΗΡΗΣΗ

PP

CARTUCCIA
CARTRIDGE
CARTOUCHE
ΦΥΣΙΓΓΙΟ

POLY-SF ⚠
TON PIERRE

PRODOTTO SU RICHIESTA, ORDINI PROGRAMMATI LEGATI A QUANTITÀ MINIME

ON DEMAND PRODUCT; ORDER PLANNING REQUIRED IN CONNECTION WITH SPECIFIC QUANTITIES

PRODUIT SUR REQUÊTE; PLANIFICATION DES COMMANDE NÉCESSAIRE DANS LE CADRE DE QUANTITÉS SPÉCIFIQUES

ΠΡΟΪΟΝ ΚΑΤΑ ΑΠΑΙΤΗΣΗ. ΣΧΕΔΙΑΣΜΟΣ ΠΑΡΑΓΓΕΛΙΑΣ ΑΠΑΙΤΕΙΤΑΙ ΣΕ ΣΥΝΔΕΣΗ ΜΕ ΣΥΓΚΕΚΡΙΜΕΝΑ ΠΟΣΟΤΗΤΕΣ

POLYSF

RESINA POLIESTERE SENZA STIRENE | POLYESTER RESIN STYRENE FREE
RÉSINE POLYESTER SANS STYRÈNE | ΧΩΡΙΣ ΠΟΛΥΕΣΤΕΡΙΚΗ ΡΗΤΙΝΗ ΣΤΥΡΕΝΙΟ

POLYSF

EAD 330076-01-0604
ETA - 11/0396

EAD 330499-01-0601
ETA - 15/0560

POLY SF - EPDITALY0555 - 02.2024 / 02.2029

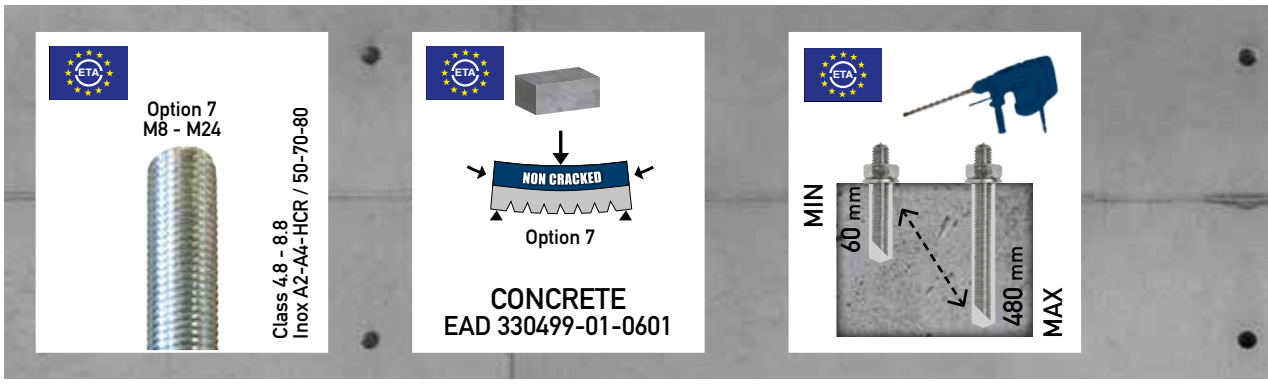

IT. ANCORANTE CHIMICO BI-COMPONENTE POLIESTERE SENZA STIRENE PER CARICHI MEDI, MARCATO CE E QUALIFICATO ETA PER FISSAGGI IN CALCESTRUZZO, MURATURA PIENA E LATERIZI FORATI.

ETA (European Technical Assessment) aggiornati in accordo al Regolamento Prodotti da Costruzione 305/2011.

ETA-15/0560: Qualifica per calcestruzzo non fessurato, Opzione 7, in accordo a EAD 330499-01-0601, diametri da M8 a M24. Il prodotto è omologato per fissaggi con profondità variabile di ancoraggio, per dare a progettisti ed utilizzatori un'elevata flessibilità. Massima profondità di ancoraggio fino a venti volte il diametro nominale della barra filettata. Carichi per installazione in calcestruzzo asciutto e umido. Le temperature di esercizio certificate sono negli intervalli: -40ºC/+50ºC (Tº max lungo periodo = 40ºC).

ETA-11/0396: Qualifica per muratura secondo EAD 330076-01-0604 per ancoraggi in muratura piena, semipiena e forata. Utilizzo anche su murature con umidità temporanea presente solo durante la fase di installazione del prodotto. L'omologazione è valida per un'ampia gamma di murature (6 tipologie di blocchi), barre filettate (da M8 a M12) e di gabbiette (GC 12x80 - GC 15x85 - GC 20x85). Le temperature di esercizio certificate sono negli intervalli -40ºC/+40ºC (Tº max lungo periodo = +24ºC) e -40ºC/+50ºC (Tº max lungo periodo = +40ºC).

Temperature del supporto (calcestruzzo, muratura ecc...) per l'installazione comprese tra 0ºC e +30ºC.

Test report relativo al contenuto di VOC e qualifica EC1 PLUS relativa alle emissioni di VOC".

EN. BI-COMPONENT POLYESTER STYRENE FREE CHEMICAL ANCHOR FOR MEDIUM LOADS, CE MARKED AND ETA ASSESSED FOR USE IN DIFFERENT BASE MATERIALS AS CONCRETE, SOLID MASONRY AND HOLLOW BRICKS MASONRY.

ETA (European Technical Assessments) updated according to the Construction Product Regulation 305/2011.

ETA-15/0560: Assessment for uncracked concrete, Option 7, according to EAD 330499-01-0601 for diameters from M8 to M24. The product is certified for fixing with variable anchorage depths. This means that the project engineer and the user have an high flexibility. Maximum embedment depth up to 20 times nominal threaded rod diameter. Loads for installation in dry and wet concrete. Certified service temperatures are in the ranges: -40ºC/+50ºC (Tº max long period = 40ºC).

ETA-11/0396: Assessment for masonry according to EAD 330076-01-0604 for fixings in solid bricks, perforated bricks and hollow bricks. Utilization possible even on masonry with temporary humidity present only during the product installation phase. The product is homologated for being used with a wide range of masonry (6 type of bricks), threaded rods (from M8 to M12) and sleeves (GC 12x80 - GC 15x85 - GC 20x85). Certified service temperatures are in the ranges -40ºC/+40ºC (Tº max long period = +24ºC) and -40ºC/+50ºC (Tº max long period = +40ºC).

Base material temperature (concrete, bricks, etc...) for installation between 0º and +30ºC.

Test report relating to VOC content and EC1 PLUS qualification relating to VOC emissions.

BETA
The BETA registration means that we can verify that this product meets agreed properties criteria regarding properties hazardous to the environment and health. See www.bastaonline.se

GREEN LIFE
LEED TESTED
ÉMISSIONS DANS L'AIR INTÉRIEUR* A+
STYRENE FREE
CLP Classification

MANUFACTURED BY BOSSONG RESIN MADE IN ITALY SINCE 1982

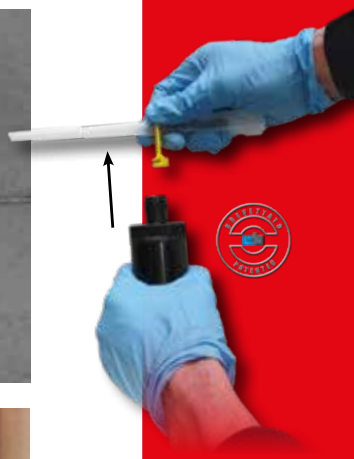

CARTUCCIA > CARTRIDGE
CARTOUCHE > ΦΥΣΙΓΓΙΟ
300 - 165 ml:
Sistema di apertura sacchetto
Plastic foil opening system
Système d'ouverture à sachet
Σύστημα ανοίγματος τσάντας

FR. ANCRAGE CHIMIQUE BI COMPOSANT POLYESTER SANS STYRÈNE POUR CHARGES MOYENNES, MARQUAGE CE ET ÉVALUATION ETA POUR ANCRAGE DANS DIFFÉRENTS MATÉRIAUX DE CONSTRUCTION COMME LE BÉTON, LA MAÇONNERIE PLEINE ET LES BRIQUES CREUSES.

ETA (ÉvaluationTechnique Européenne) mise à jour conformément au Règlement sur les Produits de Construction 305/2011.

ETA-15/0560 : Évaluation pour béton non fissuré, Option 7, conformément au Guide d'Agrément Technique Européen EAD 330499-01-0601 pour diamètres de M8 à M24. Le produit est certifié pour un scellement avec des profondeurs d'ancrage variables. Cela signifie que l'ingénieur de projet et l'utilisateur bénéficient d'une grande flexibilité. Profondeur maximale d'ancrage jusqu'à 20 fois le diamètre nominal de la tige filetée. Charges pour installation dans du béton sec et fluide. Les températures de service certifiées se situent dans l'intervalle suivant : -40ºC/+50ºC (Tº max longue période = 40ºC).

ETA-11/0396 : Évaluation pour la maçonnerie conformément au Guide d'Agrément Technique Européen EAD 330076-01-0604 pour les fixations dans les briques pleines, les briques perforées et les briques creuses. Utilisation possible y compris sur de la maçonnerie avec présence d'humidité temporaire uniquement pendant la phase d'installation du produit. Le produit est homologué pour être utilisé avec une large gamme de maçonnerie (6 types de briques), de tiges filetées (de M8 à M12) et de tamis (GC 12x80 - GC 15x85 - GC 20x85). Les températures de service certifiées se situent entre -40ºC/+ 40ºC (Tº max longue période = +24ºC) et -40ºC/+50ºC (Tº longue période = +40ºC)

Température du matériau de construction (béton, briques, etc.) pour une installation entre 0º et + 30ºC.

Rapport d'essai relatif à la teneur en COV et qualification EC1 PLUS relative aux émissions de COV.

EL. ΑΓΚΥΡΑ ΔΙ ΣΥΣΤΑΤΙΚΩΝ ΠΟΛΥΕΣΤΕΡΑΣ ΣΤΥΡΕΝΙΟΥ ΧΩΡΙΣ ΧΗΜΙΚΗ ΓΙΑ ΜΕΣΑΙΑ ΦΟΡΤΙΑ, ΣΗΜΑΝΣΗ CE ΚΑΙ ΑΞΙΟΛΟΓΗΣΗ ETA ΓΙΑ ΧΡΗΣΗ ΣΕ ΔΙΑΦΟΡΑ ΥΛΙΚΑ ΒΑΣΗΣ ΩΣ ΣΚΥΡΟΔΕΜΑ, ΣΤΕΡΕΑ ΤΟΙΧΟΠΟΙΗΣΗ ΚΑΙ ΚΟΥΦΙΑ ΤΟΥΒΛΑ ΤΟΙΧΟΠΟΙΗΣΗ.

ETA (Ευρωπαϊκή Τεχνική Αξιολόγηση) ενημερωμένη σύμφωνα με την Κατασκευή Κανονισμός Προϊόντος 305/2011.

ETA-15/0560: Αξιολόγηση για μη ραγισμένο σκυρόδεμα, Επιλογή 7, σύμφωνα με στο EAD 330499-01-0601 για διαμέτρους από M8 έως M24. Το προϊόν είναι πιστοποιημένο για στερέωση με μεταβλητά βάθη αγκυρώσεων. Αυτό σημαίνει ότι το ο μηχανικός του έργου και ο χρήστης έχουν υψηλή ευελιξία. Μέγιστη ενσωμάτωση βάθος έως και 20 φορές την ονομαστική διάμετρο της ράβδου με σπείρωμα. Φορτία για εγκατάσταση σε ξηρό και υγρό σκυρόδεμα. Οι πιστοποιημένες θερμοκρασίες σέρβις είναι στο κυμαίνεται: -40ºC/+50ºC (Tº max μεγάλη περίοδος = 40ºC).

ETA-11/0396: Εκτίμηση τοιχοποιίας σύμφωνα με την ΕΑΔ 330076-01-0604 για στερέωση σε συμπαγή τούβλα, διάτρητα τούβλα και κούφια τούβλα. Χρησιμοποίηση δυνατή ακόμη και σε τοιχοποιία με προσωρινή υγρασία παρούσα μόνο κατά τη διάρκεια τη φάση εγκατάστασης του προϊόντος. Το προϊόν είναι πιστοποιημένο για χρήση με μεγάλη γκάμα τοιχοποιίας (6 τύπου τούβλα), ράβδους με σπείρωμα (από M8 έως M12) και μανίκια (GC 12x80 - GC 15x85 - GC 20x85). Πιστοποιημένες θερμοκρασίες σέρβις είναι στις περιοχές -40ºC/+40ºC (Tº μέγιστη μεγάλη περίοδος = +24ºC) και -40ºC/+50ºC (Tº max μεγάλη περίοδος = +40ºC).

Θερμοκρασία υλικού βάσης (σκυρόδεμα, τούβλα, κ.λπ....) για τοποθέτηση μεταξύ 0º και +30ºC.

Έκθεση δοκιμής σχετικά με το περιεχόμενο VOC και πιστοποίηση EC1 PLUS σχετικά με Εκπομπές VOC.

Gamma prodotti | Product's range | Gamme produits | Γκάμα προϊόντων

	CODICE > CODE ΚΩΔΙΚΑΣ	ARTICOLO > ITEM TYPE > ΤΥΠΟΣ ΣΤΟΙΧΕΙΟΥ	DESCRIZIONE > DESCRIPTION DESCRIPTION > ΠΕΡΙΓΡΑΦΗ	Nr.
		POLY SF		
	747176	BCR 400 POLY SF	Cartuccia da > Cartridge of > Cartouche de > Φυσίγγιο του 400 ml & Mixer	12
	747169	BCR 400 POLY SF-TP ⚠	Cartuccia da > Cartridge of > Cartouche de > Φυσίγγιο του 400 ml & Mixer **COLORE PIETRA > STONE COLOUR > TON PIERRE > FARBIGE STEIN**	12
	747138	BCR 300 POLY SF	Cartuccia da > Cartridge of > Cartouche de > Φυσίγγιο του 300 ml & Mixer	15
	747144	BCR 300 POLY SF-TP ⚠	Cartuccia da > Cartridge of > Cartouche de > Φυσίγγιο του 300 ml & Mixer **COLORE PIETRA > STONE COLOUR > TON PIERRE > FARBIGE STEIN**	15
	747116	TERMO 165 POLY SF	Confezionamento con foglio termico > Thermo foil packed Emballage avec feuil thermique > Συσκευασία με θερμικό φύλλο	12
	747199	OSR 400 POLY SF SECCHIO	12 x cartucce, 1 x pompa, 24 x mixers 12 x cartridges, 1 x gun, 24 x mixers 12 x cartouches, 1 x pompe, 24 x mixers 12 x Φυσίγγια, 1 x Πιστόλι, 24 x Μίξερ	1
	747197	OSR 300 POLY SF SECCHIO	18 x cartucce, 1 x pompa, 36 x mixers 18 x cartridges, 1 x gun, 36 x mixers 18 x cartouches, 1 x pompe,36 x mixers 18 x Φυσίγγια, 1 x Πιστόλι, 36 x Μίξερ	1
	747198	OSR 400 POLY SF SECCHIO NP-2M	12 x cartucce, 24 x mixers > 12 x cartridges, 24 x mixers 12 x cartouches, 24 x mixers > 12 x Φυσίγγια, 24 x Μίξερ	1
	747196	OSR 300 POLY SF SECCHIO NP-2M	18 x cartucce, 36 x mixers > 18 x cartridges, 36 x mixers 18 x cartouches, 36 x mixers > 18 x Φυσίγγια, 36 x Μίξερ	1
	747201	BOX 400 POLY SF	20 x cartucce, 40 x mixers > 20 x cartridges, 40 x mixers 20 x cartouches, 40 x mixers > 20 x Φυσίγγια, 40 x Μίξερ	1
	747200	BOX 300 POLY SF	30 x cartucce, 60 x mixers > 30 x cartridges, 60 x mixers 30 x cartouches, 60 x mixers > 30 x Φυσίγγια, 60 x Μίξερ	1

Secondo mixer > Additional mixer
Deuxieme mixer > Επιπλέον μίξερ

CODICE CARTUCCIA > CODE CARTRIDGE
CODE CARTOUCHE > ΚΑΣΕΤΑ ΚΩΔΙΚΟΥ
000000AX

⚠ Prodotto su richiesta, ordini programmati legati a quantità MINIME
On demand product; order planning required in connection with specific quantities.
Produit sur requête; planification des commande nécessaire dans le cadre de quantités spécifiques
Προϊόν κατ' απαίτηση. προγραμματισμός παραγγελιών που απαιτείται σε σχέση
με συγκεκριμένες ποσότητες

Tempi di posa | Setting times | Temps d'installation | Ρύθμιση ωρών

01 Temperatura supporto > Base material temperature
Temperature material de base > Θερμοκρασία υλικού βάσης

02 Tempo di lavorabilità > Open time > Temps de manipulation > Ανοιχτός χρόνος

03 Attesa per la messa in carico > Curing time
Temps avant l'application de charge > Χρόνος σκλήρυνσης

Nr. FIXINGS

NUMERO FISSAGGI | NUMBER OF FIXINGS
NOMBRE DE FIXATIONS | ΑΡΙΘΜΟΣ ΣΤΗΡΙΞΕΩΝ

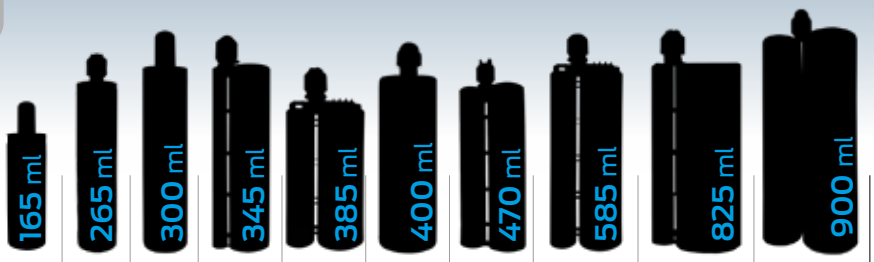

	DIAMETRO BARRA ROD DIAMETER DIAMÈTRE DE LA BARRE ΔΙΑΜΕΤΡΟΣ ΡΑΒΔΟΥ	DIAMETRO FORO HOLE DIAMETER DIAMÈTRE DU TROU ΔΙΑΜΕΤΡΟΣ ΤΡΥΠΗΣ	PROFONDITÀ EFFETTIVA ANCORAGGIO EFFECTIVE ANCHORAGE DEPTH PROFONDEUR EFFECTIVE D'ANCRAGE ΑΠΟΤΕΛΕΣΜΑΤΙΚΟ ΒΑΘΟΣ ΑΓΚΥΡΩΣΗΣ									
	d [mm]	d_0 [mm]	h_{ef} [mm]	Numero di fissaggi per cartuccia > Numebr of fixing per cartridge > Nombre de fixations por cartouche > Αριθμός στερέωσης ανά φυσίγγιο								
FISSAGGI NEI MATERIALI PIENI > FIXINGS IN SOLID MATERIALS > FIXATIONS DANS MATERIAUX PLEINS > ΣΤΕΡΕΩΣΕΙΣ ΣΕ ΣΤΕΡΕΑ ΥΛΙΚΑ												
	M8	10	80	± 31,0	± 50,0	± 57,0	± 65,5	± 73,0	± 75,5	± 89,0	± 110,5	± 156,0	± 170,5
	M10	12	90	± 21,5	± 34,0	± 38,5	± 44,5	± 49,5	± 51,5	± 60,5	± 75,5	± 106,5	± 116,0
	M12	14	110	± 14,0	± 22,5	± 25,5	± 29,5	± 33,0	± 34,0	± 40,0	± 50,0	± 70,0	± 76,5
	M14	16	115	± 11,0	± 17,5	± 20,0	± 23,0	± 25,5	± 26,5	± 31,0	± 39,0	± 55,0	± 60,0
	M16	18	125	± 8,5	± 14,0	± 16,0	± 18,5	± 20,5	± 21,0	± 25,0	± 31,0	± 43,5	± 47,5
	M18	20	150	± 6,0	± 9,5	± 11,0	± 12,5	± 14,0	± 14,5	± 17,5	± 21,5	± 30,5	± 33,0
	M20	24	170	± 3,0	± 5,0	± 5,5	± 6,5	± 7,0	± 7,5	± 9,0	± 11,0	± 15,5	± 17,0
	M22	26	190	± 2,5	± 4,0	± 4,5	± 5,5	± 6,0	± 6,0	± 7,0	± 9,0	± 12,5	± 14,0
	M24	28	210	± 2,0	± 3,0	± 3,5	± 4,0	± 4,5	± 5,0	± 5,5	± 7,0	± 10,0	± 11,0
	M27	30	240	± 2,0	± 3,0	± 3,5	± 4,0	± 4,5	± 4,5	± 5,5	± 6,5	± 9,5	± 10,0
	M30	35	270	± 1,0	± 1,5	± 2,0	± 2,0	± 2,5	± 2,5	± 3,0	± 3,5	± 5,0	± 5,5
	M33	37	300	± 1,0	± 1,5	± 2,0	± 2,0	± 2,5	± 2,5	± 3,0	± 3,5	± 5,0	± 5,5
	M36	40	330	± 1,0	± 1,0	± 1,5	± 1,5	± 2,0	± 2,0	± 2,0	± 3,0	± 4,0	± 4,0
	M39	42	360	± 1,0	± 1,0	± 1,5	± 1,5	± 2,0	± 2,0	± 2,0	± 2,5	± 4,0	± 4,0
FISSAGGI NEI MATERIALI PIENI > FIXINGS IN SOLID MATERIALS > FIXATIONS DANS MATERIAUX PLEINS > ΣΤΕΡΕΩΣΕΙΣ ΣΕ ΣΤΕΡΕΑ ΥΛΙΚΑ												
	Ø8	12	80	± 19,5	± 31,0	± 35,0	± 40,5	± 45,0	± 47,0	± 55,0	± 68,5	± 96,5	± 105,5
	Ø10	14	100	± 13,0	± 20,5	± 23,5	± 27,0	± 30,0	± 31,0	± 36,5	± 45,5	± 64,5	± 70,5
	Ø12	16	120	± 9,0	± 14,5	± 16,5	± 19,0	± 21,5	± 22,5	± 26,0	± 32,5	± 46,0	± 50,0
	Ø14	18	140	± 7,0	± 11,0	± 12,5	± 14,5	± 16,0	± 16,5	± 19,5	± 24,5	± 34,5	± 37,5
	Ø16	20	160	± 5,5	± 8,5	± 9,5	± 11,0	± 12,5	± 13,0	± 15,0	± 19,0	± 26,5	± 29,0
	Ø18	22	180	± 4,0	± 7,0	± 7,5	± 9,0	± 10,0	± 10,0	± 12,0	± 15,0	± 21,0	± 23,0
	Ø20	25	200	± 3,0	± 4,5	± 5,0	± 6,0	± 6,5	± 6,5	± 8,0	± 10,0	± 14,0	± 15,0
	Ø22	26	220	± 3,0	± 4,5	± 5,0	± 6,0	± 6,5	± 7,0	± 8,0	± 10,0	± 14,0	± 15,5
	Ø24	28	240	± 2,5	± 4,0	± 4,5	± 5,0	± 5,5	± 6,0	± 7,0	± 8,5	± 12,0	± 13,0
	Ø25	30	250	± 2,0	± 3,0	± 3,0	± 3,5	± 4,0	± 4,5	± 5,0	± 6,5	± 9,0	± 9,5
	Ø26	32	260	± 1,5	± 2,0	± 2,5	± 3,0	± 3,0	± 3,5	± 4,0	± 5,0	± 7,0	± 7,5
	Ø28	35	280	± 1,0	± 1,5	± 2,0	± 2,0	± 2,5	± 2,5	± 3,0	± 3,5	± 5,0	± 5,5
	Ø30	35	300	± 1,0	± 2,0	± 2,5	± 2,5	± 3,0	± 3,0	± 3,5	± 4,5	± 6,0	± 7,0
	Ø32	40	320	± 0,5	± 1,0	± 1,5	± 1,5	± 1,5	± 1,5	± 2,0	± 2,5	± 3,5	± 4,0
FISSAGGI NEI MATERIALI FORATI > FIXINGS IN HOLLOW MATERIALS > FIXATIONS DANS MATERIAUX CREUX > ΣΤΕΡΕΩΣΕΙΣ ΣΕ ΔΙΑΤΡΗΤΑ ΥΛΙΚΑ												
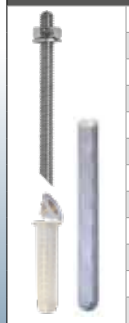	M8	12	50	± 23,5	± 37,5	± 42,5	± 49,0	± 54,5	± 56,5	± 66,5	± 83,0	± 116,5	± 127,5
	M8	12	60	± 19,5	± 31,0	± 35,5	± 40,5	± 45,5	± 47,0	± 55,5	± 69,0	± 97,5	± 106,0
	M8	12	80	± 14,5	± 23,5	± 26,5	± 30,5	± 34,0	± 35,5	± 41,5	± 51,5	± 73,0	± 79,5
	M10	15	85	± 9,0	± 14,0	± 16,0	± 18,5	± 20,5	± 21,5	± 25,0	± 31,0	± 44,0	± 48,0
	M10	15	100	± 7,5	± 12,0	± 13,5	± 15,5	± 17,5	± 18,0	± 21,5	± 26,5	± 37,5	± 40,5
	M10	15	135	± 5,5	± 9,0	± 10,0	± 11,5	± 13,0	± 13,5	± 16,0	± 19,5	± 27,5	± 30,0
	M10	15	140	± 5,5	± 8,5	± 9,5	± 11,0	± 12,5	± 13,0	± 15,0	± 19,0	± 26,5	± 29,0
	M12	20	85	± 5,0	± 8,0	± 9,0	± 10,5	± 11,5	± 12,0	± 14,0	± 17,5	± 24,5	± 27,0
	M14	20	130	± 3,0	± 5,0	± 6,0	± 7,0	± 7,5	± 8,0	± 9,0	± 11,5	± 16,0	± 17,5
	M16	22	150	± 2,5	± 3,5	± 4,0	± 5,0	± 5,5	± 5,5	± 6,5	± 8,0	± 11,5	± 12,5
	M16	22	200	± 1,5	± 3,0	± 3,0	± 3,5	± 4,0	± 4,0	± 5,0	± 6,0	± 8,5	± 9,5
	M20	30	250	± 0,5	± 1,0	± 1,5	± 1,5	± 1,5	± 2,0	± 2,0	± 2,5	± 3,5	± 4,0

> NOTA: Il numero di fissaggi sopra specificato è stato determinato conteggiando esclusivamente il volume teorico di prodotto necessario al riempimento del foro (o gabbietta) escluso il volume della barra inserita. Pur essendo incluso nel calcolo teorico uno spreco standard, il reale quantitativo di prodotto potrà differire da questo in funzione della effettiva modalità di posa in opera adottata.

> WARNING: The number of fixings above mentioned has been calculated according to the theoretical volume needed to fill the hole (or sleeve) excluded the volume of the inserted metal rod. In the theoretical volume it is included a standard extra quantity but the real quantity of the product may be different than it in function of the real application of the product.

> NOTE: Le numéro des fixations sur mentionné a été déterminé en calculant exclusivement le volume théorique de produit nécessaire au remplissage du trou (ou tamis), exclu le volume de la tige filetée. Bien si dans le calcule théorique est inclue une quantité standard de matériel extra, la quantité réelle de produit peut être différente, en fonction des effectives modes d'application du produit.

> ΠΡΟΕΙΔΟΠΟΙΗΣΗ: Ο αριθμός στερέωσης που αναφέρεται παραπάνω έχει υπολογιστεί σύμφωνα με τον θεωρητικό όγκο που απαιτείται για την πλήρωση της τρύπας (ή του χιτωνίου) εξαιρείται ο όγκος της εισαγόμενης μεταλλικής ράβδου. Στον θεωρητικό τόμο είναι περιελάμβανε μια τυπική επιπλέον ποσότητα, αλλά η πραγματική ποσότητα του προϊόντος μπορεί να είναι διαφορετική από αυτή σε συνάρτηση με το πραγματική εφαρμογή του προϊόντος.

Dati installazione | Installation data | Données d'installation | Δεδομένα εγκατάστασης

LEGEND

	Materiale > Material > Matériel > Υλικό
d [mm]	Diametro barra > Rod diameter > Diamètre de la barre > Διαμετρος ραβδου
	Tipologia di barra > Type of rod > Barre classe > Τύπος ράβδου
	Gabbietta > Plastic sleeve > Tamis > Πλαστικό μανίκι
h_{min} [mm]	Spessore minimo del supporto > Minimum thickness of base material Épaisseur Minimal du Matière Base > Ελάχιστο πάχος υλικού βάσης
d_0 [mm]	Diametro foro > Hole diameter > Diamètre du trou > Διάμετρος οπής
h_1 [mm]	Profondità del foro > Hole depth > Profondeur du trou > Βάθος τρύπας
h_{nom} [mm]	Profondità di inserimento > Embedment depth Profondeur d'enfocé > Βάθος ενσωμάτωσης
h_{ef} [mm]	Profondità effettiva ancoraggio > Effective anchorage depth Profondeur efficace d'ancrage > Αποτελεσματικο Βαθος Αγκυρωσης

LEGEND

S_{cr} [mm]	Interasse caratteristico > Characteristic spacing Entraxe Caracteristique > Χαρακτηριστική απόσταση
C_{cr} [mm]	Distanza dal bordo caratteristica > Characteristic edge distance Distance du bord caracteristique > Χαρακτηριστική απόσταση ακμών
S_{min} [mm]	Interasse minimo > Minimum allowable spacing Entraxe minimale > Ελάχιστη επιτρεπόμενη απόσταση
C_{min} [mm]	Distanza minima dal bordo > Minimum allowable edge distance Distance du bord minimale > Ελάχιστη επιτρεπόμενη απόσταση ακμών
t_{fix} [mm]	Spessore fissabile > Fixture thickness Épaisseur fixable > Πάχος εξαρτήματος
d_f [mm]	Diametro foro spessore fissabile > Diameter of clearence hole in the fixture Diamètre du trou de épaisseur fixable > Διάμετρος οπής διάκενου στο εξάρτημα
S_w [mm]	Chiave > Key > Clef > Κλειδί
T_{inst} [Nm]	Coppia di serraggio > Installation torque Couple de serrage > Ροπή τοποθέτησης

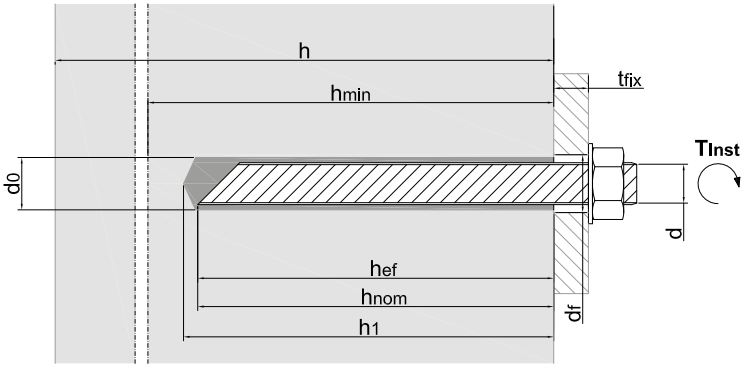

> **NOTA:** Prima dell'installazione del prodotto consultare la presente sezione e la procedura di installazione completa riportata nelle pagine successive. Si declina ogni responsabilità per l'uso improprio del prodotto.

> **WARNING:** IBefore use see this section and the complete procedure of installation reported in the next pages. We assume no liability for the not correct use of the product.

> **NOTE:** avant l'installation du produit nous vous prions de lire cette section et la procédure d'installation complète que Vous trouvez dans les pages suivantes. Nous n'assumons pas de responsabilité pour une utilisation incorrecte du produit.

> **ΠΡΟΕΙΔΟΠΟΙΗΣΗ:** ΙΒΠριν από τη χρήση, δείτε αυτήν την ενότητα και αναφέρεται η πλήρης διαδικασία εγκατάστασης στις επόμενες σελίδες. Δεν αναλαμβάνουμε καμία ευθύνη για τη μη σωστή χρήση του προϊόντος.

EAD 330499-01-0601
ETA - 15/0560

Opzione > Option 7

M8 ... M24

MATERIALE ΥΛΙΚΟ POLYSF	DIAMETRO BARRA ΔΙΑΜΕΤΡΟΣ ΡΑΒΔΟΥ	TIPOLOGIA DI BARRA ΤΥΠΟΣ ΡΑΒΔΟΥ	SPESSORE MIN. DEL SUPPORTO ΕΛΑΧΙΣΤΟ ΠΑΧΟΣ ΥΛΙΚΟΥ ΒΑΣΗΣ			DIAMETRO FORO ΔΙΑΜΕΤΡΟΣ ΟΠΗΣ	PROFONDITÀ DEL FORO ΒΑΘΟΣ ΤΡΥΠΑΣ			PROFONDITÀ DI INSERIMENTO ΒΑΘΟΣ ΕΝΣΩΜΑΤΩΣΗΣ			PROFONDITÀ EFF. ANCORAGGIO ΕΑΠΟΤΕΛΕΣΜΑΤΙΚΟ ΒΑΘΟΣ ΑΓΚΥΡΩΣΗΣ			INTERASSE CARATTERISTICO ΧΑΡΑΚΤΗΡΙΣΤΙΚΗ ΑΠΟΣΤΑΣΗ			DISTANZA DAL BORDO CARATTERISTICA ΧΑΡΑΚΤΗΡΙΣΤΙΚΗ ΑΠΟΣΤΑΣΗ ΑΚΜΩΝ		
	d [mm]		h_{min} [mm]			d_0 [mm]	h_1 [mm]			h_{nom} [mm]			h_{ef} [mm]			$S_{cr,N}$ [mm]			$C_{cr,N}$ [mm]		
			min	med	max		min	med	max	min	med	max	min	med	max	min	med	max	min	med	max
M8-M24 Calcestruzzo non fessurato Non cracked Concrete Μη ραγισμένο Σκυρόδεμα	M8	⩾ 5.8 A4-70	100	110	190	10	65	85	165	60	80	160	60	80	160	180	202	202	90	101	101
	M10	⩾ 5.8 A4-70	100	120	230	12	75	95	205	70	90	200	70	90	200	210	253	253	105	126	126
	M12	⩾ 5.8 A4-70	110	140	270	14	85	115	245	80	110	240	80	110	240	240	291	291	120	145	145
	M14	⩾ 5.8 A4-70	112	142	312	16	85	115	285	80	110	280	80	110	280	240	370	370	120	185	185
	M16	⩾ 5.8 A4-70	136	161	356	18	105	130	325	100	125	320	100	125	320	300	351	351	150	175	175
	M20	⩾ 5.8 A4-70	168	218	448	22-24	125	175	405	120	170	400	120	170	400	360	450	450	180	225	225
	M24	⩾ 5.8 A4-70	201	266	536	28	150	215	485	145	210	480	145	210	480	435	540	540	218	270	270

EAD 330499-01-0601
ETA - 15/0560

Opzione > Option 7

M8 ... M24

MATERIALE ΥΛΙΚΟ	DIAMETRO BARRA διάμετρος ράβδου	TIPOLOGIA DI BARRA ΤΥΠΟΣ ΡΑΒΔΟΥ	INTERASSE MIN. ΕΛΑΧΙΣΤΗ ΕΠΙΤΡΕΠΟΜΕΝΗ ΑΠΟΣΤΑΣΗ	DISTANZA MIN. DAL BORDO ΕΛΑΧΙΣΤΗ ΕΠΙΤΡΕΠΟΜΕΝΗ ΑΠΟΣΤΑΣΗ ΑΚΜΩΝ	DIAMETRO FORO SPESS. FISSABILE DIAMETER OF CLEARENCE HOLE IN THE FIXTURE	CHIAVE ΚΛΕΙΔΙ	COPPIA DI SERRAGGIO ΡΟΠΗ ΤΟΠΟΘΕΤΗΣΗΣ
POLYSF	d [mm]		S_{min} [mm]	C_{min} [mm]	d_f [mm]	S_w [mm]	T_{inst} [Nm]
M8-M24 Calcestruzzo non fessurato Non cracked Concrete Μη ραγισμένο Σκυρόδεμα	M8	⩾ 4.8 A4-70	40	40	9	13	10
	M10	⩾ 4.8 A4-70	50	40	12	17	20
	M12	⩾ 4.8 A4-70	60	40	14	19	40
	M14	⩾ 4.8 A4-70	75	50	16	22	40
	M16	⩾ 4.8 A4-70	75	50	18	24	80
	M20	⩾ 4.8 A4-70	90	55	22	30	130
	M24	⩾ 4.8 A4-70	115	60	26	36	200

Per evitare una possibile rottura per splitting, lo spessore del supporto in calcestruzzo dovrà essere h ⩾ $2h_{ef}$
Pour eviter une possible ropture par splitting, l'epaisseur du support en béton devrait être h ⩾ $2h_{ef}$

To avoid splitting failure, the thickness of the concrete member shall be h ⩾ $2h_{ef}$
Για να αποφευχθεί η αστοχία σχισίματος, το πάχος του μέλους σκυροδέματος πρέπει να είναι h ⩾ $2h_{ef}$

EAD 330076-01-0604
ETA - 11/0396

M8 - M10 - M12

BF

Barra filettata > Threaded rod
Barre filetée > Ράβδος με σπείρωμα

MATERIALE ΥΛΙΚΟ	DIAMETRO BARRA ΔΙΑΜΕΤΡΟΣ ΡΑΒΔΟΥ	TIPOLOGIA DI BARRA ΤΥΠΟΣ ΡΑΒΔΟΥ	SPESSORE MIN. DEL SUPPORTO ΕΛΑΧΙΣΤΟ ΠΑΧΟΣ ΥΛΙΚΟΥ ΒΑΣΗΣ	DIAMETRO FORO ΔΙΑΜΕΤΡΟΣ ΟΠΗΣ	PROFONDITÀ DEL FORO ΒΑΘΟΣ ΤΡΥΠΑΣ	PROFONDITÀ DI INSERIMENTO ΒΑΘΟΣ ΕΝΣΩΜΑΤΩΣΗΣ	PROFONDITÀ EFF. ANCORAGGIO ΕΑΠΟΤΕΛΕΣΜΑΤΙΚΟ ΒΑΘΟΣ ΑΓΚΥΡΩΣΗΣ	INTERASSE CARATTERISTICO ΧΑΡΑΚΤΗΡΙΣΤΙΚΗ ΑΠΟΣΤΑΣΗ	DISTANZA DAL BORDO CARATTERISTICA ΧΑΡΑΚΤΗΡΙΣΤΙΚΗ ΑΠΟΣΤΑΣΗ ΑΚΜΩΝ	INTERASSE MIN. ΕΛΑΧΙΣΤΗ ΕΠΙΤΡΕΠΟΜΕΝΗ ΑΠΟΣΤΑΣΗ	DISTANZA MIN. DAL BORDO ΕΛΑΧΙΣΤΗ ΕΠΙΤΡΕΠΟΜΕΝΗ ΑΠΟΣΤΑΣΗ ΑΚΜΩΝ	SPESS. FISSABILE FIXTURE THICKNESS	DIAMETRO FORO SPESS. FISSABILE ΔΙΑΜΕΤΡΟΣ ΟΠΗΣ ΔΙΑΚΕΝΟΥ ΣΤΟ ΕΞΑΡΤΗΜΑ	CHIAVE ΚΛΕΙΔΙ	COPPIA DI SERRAGGIO ΡΟΠΗ ΤΟΠΟΘΕΤΗΣΗΣ
POLYSF	d [mm]		h_{min} [mm]	d_0 [mm]	h_1 [mm]	h_{nom} [mm]	h_{ef} [mm]	S_{cr} [mm]	C_{cr} [mm]	S_{min} [mm]	C_{min} [mm]	t_{fix} [mm]	d_f [mm]	S_w [mm]	T_{inst} [Nm]
Mattone pieno Solid Brick Brique pleine Συμπαγές τούβλο	M8	⩾ 4.8 A4-70	115	10	85	80	80	240	120	240	120	10	9	13	5
	M10	⩾ 4.8 A4-70	115	12	90	85	85	255	128	255	128	20	12	17	8
	M12	⩾ 4.8 A4-70	125	14	100	95	95	285	143	285	143	30	14	19	10

EAD 330076-01-0604
ETA - 11/0396

M8 ... M16

Ø8 - Ø10 - Ø12

Rebar

BF

Barra filettata > Threaded rod
Barre filetée > Ράβδος με σπείρωμα

MATERIALE ΥΛΙΚΟ	DIAMETRO BARRA ΔΙΑΜΕΤΡΟΣ ΡΑΒΔΟΥ	TIPOLOGIA DI BARRA ΤΥΠΟΣ ΡΑΒΔΟΥ	SPESSORE MIN. DEL SUPPORTO ΕΛΑΧΙΣΤΟ ΠΑΧΟΣ ΥΛΙΚΟΥ ΒΑΣΗΣ	DIAMETRO FORO ΔΙΑΜΕΤΡΟΣ ΟΠΗΣ	PROFONDITÀ DEL FORO ΒΑΘΟΣ ΤΡΥΠΑΣ	PROFONDITÀ DI INSERIMENTO ΒΑΘΟΣ ΕΝΣΩΜΑΤΩΣΗΣ	PROFONDITÀ EFF. ANCORAGGIO ΕΑΠΟΤΕΛΕΣΜΑΤΙΚΟ ΒΑΘΟΣ ΑΓΚΥΡΩΣΗΣ	INTERASSE CARATTERISTICO ΧΑΡΑΚΤΗΡΙΣΤΙΚΗ ΑΠΟΣΤΑΣΗ	DISTANZA DAL BORDO CARATTERISTICA ΧΑΡΑΚΤΗΡΙΣΤΙΚΗ ΑΠΟΣΤΑΣΗ ΑΚΜΩΝ	INTERASSE MIN. ΕΛΑΧΙΣΤΗ ΕΠΙΤΡΕΠΟΜΕΝΗ ΑΠΟΣΤΑΣΗ	DISTANZA MIN. DAL BORDO ΕΛΑΧΙΣΤΗ ΕΠΙΤΡΕΠΟΜΕΝΗ ΑΠΟΣΤΑΣΗ ΑΚΜΩΝ	DIAMETRO FORO SPESS. FISSABILE ΔΙΑΜΕΤΡΟΣ ΟΠΗΣ ΔΙΑΚΕΝΟΥ ΣΤΟ ΕΞΑΡΤΗΜΑ	CHIAVE ΚΛΕΙΔΙ	COPPIA DI SERRAGGIO ΡΟΠΗ ΤΟΠΟΘΕΤΗΣΗΣ
POLYSF	d [mm]		h_{min} [mm]	d_0 [mm]	h_1 [mm]	h_{nom} [mm]	h_{ef} [mm]	S_{cr} [mm]	C_{cr} [mm]	S_{min} [mm]	C_{min} [mm]	d_f [mm]	S_w [mm]	T_{inst} [Nm]
Mattone pieno Solid Brick Brique pleine Συμπαγές τούβλο	Ø8 M8	⩾ 4.8 A4-70	115	10	85	80	80	240	120	50	50	9	13	5
	Ø10 M10	⩾ 4.8 A4-70	115	12	90	85	85	255	128	50	50	12	17	8
	Ø12 M12	⩾ 4.8 A4-70	125	14	100	95	95	285	143	50	50	14	19	10
	M16	⩾ 4.8 A4-70	135	18	110	105	105	315	158	60	60	18	24	10

MATERIALE ΥΛΙΚΟ	DIAMETRO BARRA ΔΙΑΜΕΤΡΟΣ ΡΑΒΔΟΥ	TIPOLOGIA DI BARRA ΤΥΠΟΣ ΡΑΒΔΟΥ	GABBIETTA PLASTIC SLEEVE	SPESSORE MIN. DEL SUPPORTO ΕΛΑΧΙΣΤΟ ΠΑΧΟΣ ΥΛΙΚΟΥ ΒΑΣΗΣ	DIAMETRO FORO ΔΙΑΜΕΤΡΟΣ ΟΠΗΣ	PROFONDITÀ DEL FORO ΒΑΘΟΣ ΤΡΥΠΑΣ	PROFONDITÀ DI INSERIMENTO ΒΑΘΟΣ ΕΝΣΩΜΑΤΩΣΗΣ	PROFONDITÀ EFF. ANCORAGGIO ΕΑΠΟΤΕΛΕΣΜΑΤΙΚΟ ΒΑΘΟΣ ΑΓΚΥΡΩΣΗΣ	INTERASSE CARATTERISTICO ΧΑΡΑΚΤΗΡΙΣΤΙΚΗ ΑΠΟΣΤΑΣΗ	DISTANZA DAL BORDO CARATTERISTICA ΧΑΡΑΚΤΗΡΙΣΤΙΚΗ ΑΠΟΣΤΑΣΗ ΑΚΜΩΝ	INTERASSE MIN. ΕΛΑΧΙΣΤΗ ΕΠΙΤΡΕΠΟΜΕΝΗ ΑΠΟΣΤΑΣΗ	DISTANZA MIN. DAL BORDO ΕΛΑΧΙΣΤΗ ΕΠΙΤΡΕΠΟΜΕΝΗ ΑΠΟΣΤΑΣΗ ΑΚΜΩΝ	DIAMETRO FORO SPESS. FISSABILE ΔΙΑΜΕΤΡΟΣ ΟΠΗΣ ΔΙΑΚΕΝΟΥ ΣΤΟ ΕΞΑΡΤΗΜΑ	CHIAVE ΚΛΕΙΔΙ	COPPIA DI SERRAGGIO ΡΟΠΗ ΤΟΠΟΘΕΤΗΣΗΣ
POLYSF	d [mm]		(*)	h_{min} [mm]	d_0 [mm]	h_1 [mm]	h_{nom} [mm]	h_{ef} [mm]	S_{cr} [mm]	C_{cr} [mm]	S_{min} [mm]	C_{min} [mm]	d_f [mm]	S_w [mm]	T_{inst} [Nm]
Mattone forato Hollow Brick Brique creux Διάτρητο τούβλο	M8	⩾ 4.8 A4-70	GC 12x80	110	12	85	80	80	$l_{unit,max}$	0,5 x $l_{unit,max}$	$l_{unit,max}$	0,5 x $l_{unit,max}$	9	13	3
	M10	⩾ 4.8 A4-70	GC 15x85	115	16	90	85	85	$l_{unit,max}$	0,5 x $l_{unit,max}$	$l_{unit,max}$	0,5 x $l_{unit,max}$	12	17	4
	M10	⩾ 4.8 A4-70	GC 15x135	165	16	140	135	135	$l_{unit,max}$	0,5 x $l_{unit,max}$	100	100	12	17	4
	M12	⩾ 4.8 A4-70	GC 20x85	115	20	90	85	85	$l_{unit,max}$	0,5 x $l_{unit,max}$	$l_{unit,max}$	0,5 x $l_{unit,max}$	14	19	6

(*) Altre lunghezze disponibili, vedi catalogo > Άλλα μήκη διαθέσιμα, δείτε τον κατάλογο

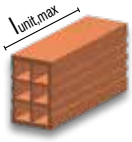

$l_{unit,max}$ = Massima dimensione del blocco di muratura
Max length of masonry unit
Dimension maximale du bloc de maçonnerie
Μέγιστο μέγεθος του μπλοκ τοιχοποιίας

MATERIALE ΥΛΙΚΟ	DIAMETRO BARRA ΔΙΑΜΕΤΡΟΣ ΡΑΒΔΟΥ	TIPOLOGIA DI BARRA ΤΥΠΟΣ ΡΑΒΔΟΥ	SPESSORE MIN. DEL SUPPORTO ΕΛΑΧΙΣΤΟ ΠΑΧΟΣ ΥΛΙΚΟΥ ΒΑΣΗΣ	DIAMETRO FORO ΔΙΑΜΕΤΡΟΣ ΟΠΗΣ	PROFONDITÀ DEL FORO ΒΑΘΟΣ ΤΡΥΠΑΣ	PROFONDITÀ DI INSERIMENTO ΒΑΘΟΣ ΕΝΣΩΜΑΤΩΣΗΣ	PROFONDITÀ EFF. ANCORAGGIO ΕΑΠΟΤΕΛΕΣΜΑΤΙΚΟ ΒΑΘΟΣ ΑΓΚΥΡΩΣΗΣ	INTERASSE CARATTERISTICO ΧΑΡΑΚΤΗΡΙΣΤΙΚΗ ΑΠΟΣΤΑΣΗ	DISTANZA DAL BORDO CARATTERISTICA ΧΑΡΑΚΤΗΡΙΣΤΙΚΗ ΑΠΟΣΤΑΣΗ ΑΚΜΩΝ	INTERASSE MIN. ΕΛΑΧΙΣΤΗ ΕΠΙΤΡΕΠΟΜΕΝΗ ΑΠΟΣΤΑΣΗ	DISTANZA MIN. DAL BORDO ΕΛΑΧΙΣΤΗ ΕΠΙΤΡΕΠΟΜΕΝΗ ΑΠΟΣΤΑΣΗ ΑΚΜΩΝ	DIAMETRO FORO SPESS. FISSABILE ΔΙΑΜΕΤΡΟΣ ΟΠΗΣ ΔΙΑΚΕΝΟΥ ΣΤΟ ΕΞΑΡΤΗΜΑ	CHIAVE ΚΛΕΙΔΙ	COPPIA DI SERRAGGIO ΡΟΠΗ ΤΟΠΟΘΕΤΗΣΗΣ
POLYSF	d [mm]		h_{min} [mm]	d_0 [mm]	h_1 [mm]	h_{nom} [mm]	h_{ef} [mm]	S_{cr} [mm]	C_{cr} [mm]	S_{min} [mm]	C_{min} [mm]	d_f [mm]	S_w [mm]	T_{inst} [Nm]
Calcestruzzo aerato autoclavato Gasbeton Αρομπετόν	M8	⩾ 4.8 A4-70	110	10	85	80	80	240	120	50	50	9	13	2
	M10	⩾ 4.8 A4-70	115	12	90	85	85	255	128	50	50	12	17	2
	M12	⩾ 4.8 A4-70	125	14	100	95	95	285	143	50	50	14	19	2
	M16	⩾ 4.8 A4-70	135	18	110	105	105	315	158	60	60	18	24	2

Dati carico | Load data | Données de charge | Φορτωση δεδομενων

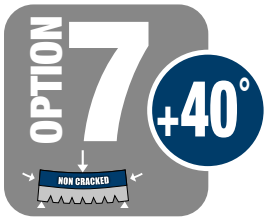

LEGEND		
	N_{Rk} [kN]	Carico caratteristico a trazione > Characteristic tension load > Charge caracteristique de traction Χαρακτηριστικό φορτίο τάσης
	V_{Rk} [kN]	Carico caratteristico a taglio > Characteristic shear load > Charge caracteristique de cisaillement Χαρακτηριστικό διατμητικό φορτίο
	N_{rd} [kN]	Carico di progetto di trazione > Design tensile load Charge de calcul de traction > Ελκυστικό φορτίο σχεδιασμού
	V_{rd} [kN]	Carico di progetto di taglio > Design shear load Charge de calcul de cisaillement > Διατμητικό φορτίο σχεδιασμού
	N_{rec} [kN]	Carico ammissibile a trazione > Admissible tensile load > Charge admissible de traction > Αποδεκτό εφελκυστικό φορτίο
	V_{rec} [kN]	Carico ammissibile a taglio > Admissible shear load > Charge admissible de cisaillement > Επιτρεπτό διατμητικό φορτίο

> Carichi validi per singolo ancorante senza influenza di interasse e distanza dal bordo e $h \geq 2h_{ef}$
> Loads for single anchor with no influence of spacing and edge distance and with $h \geq 2h_{ef}$
> Charges valables pour chaque ancrage sans influence d'interaxe et distance du bord et $h \geq 2h_{ef}$
> Φορτία για μονή άγκυρα χωρίς επίδραση της απόστασης και της απόστασης ακμών και με $h \geq 2h_{ef}$

> 1kN = 100 Kg
> ψ_{fsus} = 1,0

> Azione di taglio non diretta verso il bordo
> Shear directed away from the edge
> Action de cisaillement pas dirigée vers le bord
> Η διάτμηση κατευθύνεται μακριά από την άκρη

> Coefficiente di sicurezza globale incluso
> General safety factor included
> Coefficient de sécurité generale inclu
> Περιλαμβάνεται γενικός παράγοντας ασφάλειας.

> Coefficiente lato carichi utilizzato = 1,4
> Load increasing safety coefficient used = 1,4
> Coefficient côté charge utilisé = 1,4
> Συντελεστής ασφάλειας αύξησης φορτίου που χρησιμοποιείται = 1,4

MIN

Dati di carico con profondità effettiva ancoraggio MINIMA > Load data with MINIMUM effective anchorage depth
Donnes de charge avec profondeur efficace d'ancrage MINIMALE > Φόρτωση δεδομένων με ΕΛΑΧΙΣΤΟ πραγματικό βάθος αγκύρωσης

SERVICE +40°C +50°C -40°C

POLYSF MATERIALE ΥΛΙΚΟ	BARRA ΡΑΒΔΟΥ	DIAMETRO BARRA ΔΙΑΜΕΤΡΟΣ ΡΑΒΔΟΥ	PROFONDITÀ EFF. ANCORAGGIO ΕΑΠΟΤΕΛΕΣΜΑΤΙΚΟ ΒΑΘΟΣ ΑΓΚΥΡΩΣΗΣ	CARICO CARATTERISTICO A TRAZIONE ΧΑΡΑΚΤΗΡΙΣΤΙΚΟ ΦΟΡΤΙΟ ΤΑΣΗΣ	CARICO CARATTERISTICO A TAGLIO ΧΑΡΑΚΤΗΡΙΣΤΙΚΟ ΔΙΑΤΜΗΤΙΚΟ ΦΟΡΤΙΟ	CARICO DI PROGETTO DI TRAZIONE ΕΛΚΥΣΤΙΚΟ ΦΟΡΤΙΟ ΣΧΕΔΙΑΣΜΟΥ	CARICO DI PROGETTO DI TAGLIO ΔΙΑΤΜΗΤΙΚΟ ΦΟΡΤΙΟ ΣΧΕΔΙΑΣΜΟΥ	CARICO AMMISSIBILE A TRAZIONE ΑΠΟΔΕΚΤΟ ΕΦΕΛΚΥΣΤΙΚΟ ΦΟΡΤΙΟ	CARICO AMMISSIBILE A TAGLIO ΕΠΙΤΡΕΠΤΟ ΔΙΑΤΜΗΤΙΚΟ ΦΟΡΤΙΟ
		d [mm]	$h_{ef\,MIN}$ [mm]	N_{Rk} [kN]	V_{Rk} [kN]	N_{rd} [kN]	V_{rd} [kN]	N_{rec} [kN]	V_{rec} [kN]
C20/25 Calcestruzzo non fessurato Non cracked Concrete Beton non fissuré Μη ραγισμένο Σκυρόδεμα	≥ 5.8	M 8	60	18,1	9,5	10,1	7,6	7,2	5,4
	≥ 5.8	M 10	70	26,4	15,1	14,7	12,1	10,5	8,6
	≥ 5.8	M 12	80	33,2	21,9	18,4	17,5	13,2	12,5
	≥ 5.8	M 14	80	35,2	22,4	19,5	17,9	14,0	12,8
	≥ 5.8	M 16	100	45,2	40,8	25,1	32,6	18,0	23,3
	≥ 5.8	M 20	120	64,7	63,5	35,9	50,8	25,7	36,3
	≥ 5.8	M 24	145	85,9	92,0	47,7	73,6	34,1	52,6

MED

Dati di carico con profondità effettiva ancoraggio MEDIA > Load data with MEDIUM effective anchorage depth
Donnes de charge avec profondeur efficace d'ancrage MOYENNE > Φόρτωση δεδομένων με ΜΕΣΑΙΟ αποτελεσματικό βάθος αγκύρωσης

SERVICE +40°C +50°C -40°C

POLYSF MATERIALE ΥΛΙΚΟ	BARRA ΡΑΒΔΟΥ	DIAMETRO BARRA ΔΙΑΜΕΤΡΟΣ ΡΑΒΔΟΥ	PROFONDITÀ EFF. ANCORAGGIO ΕΑΠΟΤΕΛΕΣΜΑΤΙΚΟ ΒΑΘΟΣ ΑΓΚΥΡΩΣΗΣ	CARICO CARATTERISTICO A TRAZIONE ΧΑΡΑΚΤΗΡΙΣΤΙΚΟ ΦΟΡΤΙΟ ΤΑΣΗΣ	CARICO CARATTERISTICO A TAGLIO ΧΑΡΑΚΤΗΡΙΣΤΙΚΟ ΔΙΑΤΜΗΤΙΚΟ ΦΟΡΤΙΟ	CARICO DI PROGETTO DI TRAZIONE ΕΛΚΥΣΤΙΚΟ ΦΟΡΤΙΟ ΣΧΕΔΙΑΣΜΟΥ	CARICO DI PROGETTO DI TAGLIO ΔΙΑΤΜΗΤΙΚΟ ΦΟΡΤΙΟ ΣΧΕΔΙΑΣΜΟΥ	CARICO AMMISSIBILE A TRAZIONE ΑΠΟΔΕΚΤΟ ΕΦΕΛΚΥΣΤΙΚΟ ΦΟΡΤΙΟ	CARICO AMMISSIBILE A TAGLIO ΕΠΙΤΡΕΠΤΟ ΔΙΑΤΜΗΤΙΚΟ ΦΟΡΤΙΟ
		d [mm]	$h_{ef\,MIN}$ [mm]	N_{Rk} [kN]	V_{Rk} [kN]	N_{rd} [kN]	V_{rd} [kN]	N_{rec} [kN]	V_{rec} [kN]
C20/25 Calcestruzzo non fessurato Non cracked Concrete Beton non fissuré Μη ραγισμένο Σκυρόδεμα	≥ 5.8	M 8	80	19,0	9,5	12,7	7,6	9,0	5,4
	≥ 5.8	M 10	90	30,2	15,1	18,8	12,1	13,5	8,6
	≥ 5.8	M 12	110	43,8	21,9	25,3	17,5	18,1	12,5
	≥ 5.8	M 14	110	44,8	22,4	26,9	17,9	19,2	12,8
	≥ 5.8	M 16	125	56,5	40,8	31,4	32,6	22,4	23,3
	≥ 5.8	M 20	170	96,1	63,5	53,4	50,8	38,1	36,3
	≥ 5.8	M 24	210	126,7	92,0	70,4	73,6	60,3	52,6

MAX

Dati di carico con profondità effettiva ancoraggio MASSIMO > Load data with MAXIMUM effective anchorage depth
Donnes de charge avec profondeur efficace d'ancrage MAXIMUM > Φόρτωση δεδομένων με ΜΕΓΙΣΤΟ πραγματικό βάθος αγκύρωσης

SERVICE +40°C +50°C -40°C

POLYSF MATERIALE ΥΛΙΚΟ	BARRA ΡΑΒΔΟΥ	DIAMETRO BARRA ΔΙΑΜΕΤΡΟΣ ΡΑΒΔΟΥ	PROFONDITÀ EFF. ANCORAGGIO ΕΑΠΟΤΕΛΕΣΜΑΤΙΚΟ ΒΑΘΟΣ ΑΓΚΥΡΩΣΗΣ	CARICO CARATTERISTICO A TRAZIONE ΧΑΡΑΚΤΗΡΙΣΤΙΚΟ ΦΟΡΤΙΟ ΤΑΣΗΣ	CARICO CARATTERISTICO A TAGLIO ΧΑΡΑΚΤΗΡΙΣΤΙΚΟ ΔΙΑΤΜΗΤΙΚΟ ΦΟΡΤΙΟ	CARICO DI PROGETTO DI TRAZIONE ΕΛΚΥΣΤΙΚΟ ΦΟΡΤΙΟ ΣΧΕΔΙΑΣΜΟΥ	CARICO DI PROGETTO DI TAGLIO ΔΙΑΤΜΗΤΙΚΟ ΦΟΡΤΙΟ ΣΧΕΔΙΑΣΜΟΥ	CARICO AMMISSIBILE A TRAZIONE ΑΠΟΔΕΚΤΟ ΕΦΕΛΚΥΣΤΙΚΟ ΦΟΡΤΙΟ	CARICO AMMISSIBILE A TAGLIO ΕΠΙΤΡΕΠΤΟ ΔΙΑΤΜΗΤΙΚΟ ΦΟΡΤΙΟ
		d [mm]	$h_{ef\,MAX}$ [mm]	N_{Rk} [kN]	V_{Rk} [kN]	N_{rd} [kN]	V_{rd} [kN]	N_{rec} [kN]	V_{rec} [kN]
C20/25 Calcestruzzo non fessurato Non cracked Concrete Beton non fissuré Μη ραγισμένο Σκυρόδεμα	8.8	M 8	160	29,2	14,6	19,5	11,7	13,9	8,3
	8.8	M 10	200	46,4	23,2	30,9	18,6	22,1	13,3
	8.8	M 12	240	67,4	33,7	44,9	27,0	32,1	19,3
	8.8	M 14	280	68,4	34,2	45,6	27,4	32,6	19,5
	8.8	M 16	320	125,0	62,5	80,4	50,0	57,4	35,7
	8.8	M 20	400	203,0	101,5	125,7	81,2	89,8	58,0
	8.8	M 24	480	289,5	146,5	160,8	117,2	114,9	83,7

Dati carico | Load data | Données de charge | Φορτωση δεδομενων

EAD 330076-01-0604 +40°

> Vista la varietà dei substrati in muratura per applicazioni su supporti differenti da quelli considerati, i valori di carico dovranno essere ricavati tramite opportune prove in situ.
> For different masonry base materials, load values must be obtained with in situ tests.
> En considération de la variété des matériaux de base en maçonnerie, pour des applications sur matériaux de base différents de ceux considérés les valeurs de charge doivent être déterminés au moyen de tests in situ.
> Για διαφορετικά υλικά βάσης τοιχοποιίας, οι τιμές φορτίου πρέπει να λαμβάνονται με δοκιμές in situ.

SERVICE +40°C +50°C -40°C

MATERIALE ΥΛΙΚΟ	TIPOLOGIA DI BARRA ΤΥΠΟΣ ΡΑΒΔΟΥ	DIAMETRO BARRA ΔΙΑΜΕΤΡΟΣ ΡΑΒΔΟΥ	PROFONDITÀ AFFONDAMENTO SETTING DEPTH	CARICO DI PROGETTO DI TRAZIONE ΕΛΚΥΣΤΙΚΟ ΦΟΡΤΙΟ ΣΧΕΔΙΑΣΜΟΥ	CARICO DI PROGETTO DI TAGLIO ΔΙΑΤΜΗΤΙΚΟ ΦΟΡΤΙΟ ΣΧΕΔΙΑΣΜΟΥ	CARICO AMMISSIBILE A TRAZIONE ΑΠΟΔΕΚΤΟ ΕΦΕΛΚΥΣΤΙΚΟ ΦΟΡΤΙΟ	CARICO AMMISSIBILE A TAGLIO ΕΠΙΤΡΕΠΤΟ ΔΙΑΤΜΗΤΙΚΟ ΦΟΡΤΙΟ
		d [mm]	[mm]	N_{rd} [kN]	V_{rd} [kN]	N_{rec} [kN]	V_{rec} [kN]
Mattone Pieno EN 771-1 - HD (High Density) Dimensions: 120x240x60 mm class $f_b \geq 73$ N/mm² density $\rho_m \geq 1700$ kg/m³ **≥ 4.8 / A4-70**	≥ 4.8 A4 -70	M8	80	0,6	1,8	0,4	1,2
	≥ 4.8 A4 -70	M10	85	1,2	3,6	0,8	2,4
	≥ 4.8 A4 -70	M12	95	1,2	3,6	0,8	2,4

SERVICE +40°C +50°C -40°C

MATERIALE ΥΛΙΚΟ	TIPOLOGIA DI BARRA ΤΥΠΟΣ ΡΑΒΔΟΥ	DIAMETRO BARRA ΔΙΑΜΕΤΡΟΣ ΡΑΒΔΟΥ	PROFONDITÀ AFFONDAMENTO SETTING DEPTH	CARICO DI PROGETTO DI TRAZIONE ΕΛΚΥΣΤΙΚΟ ΦΟΡΤΙΟ ΣΧΕΔΙΑΣΜΟΥ	CARICO DI PROGETTO DI TAGLIO ΔΙΑΤΜΗΤΙΚΟ ΦΟΡΤΙΟ ΣΧΕΔΙΑΣΜΟΥ	CARICO AMMISSIBILE A TRAZIONE ΑΠΟΔΕΚΤΟ ΕΦΕΛΚΥΣΤΙΚΟ ΦΟΡΤΙΟ	CARICO AMMISSIBILE A TAGLIO ΕΠΙΤΡΕΠΤΟ ΔΙΑΤΜΗΤΙΚΟ ΦΟΡΤΙΟ
		d [mm]	[mm]	N_{rd} [kN]	V_{rd} [kN]	N_{rec} [kN]	V_{rec} [kN]
Mattone Rosso Classico EN 771-1 Dimensions 250 x 120 x 55 Class $f_b \geq 21$ N/mm² Density ρ_m 1560 kg/m³ **≥ 4.8 / A4-70**	≥ 4.8 A4 -70	M8	80	0,8	2,2	0,6	1,6
	≥ 4.8 A4 -70	M10	85	1,0	3,4	0,7	2,4
	≥ 4.8 A4 -70	M12	95	1,4	4,6	1,0	3,3
	≥ 4.8 A4 -70	M16	105	1,6	5,4	1,1	3,9

SERVICE +40°C +50°C -40°C

MATERIALE ΥΛΙΚΟ	TIPOLOGIA DI BARRA ΤΥΠΟΣ ΡΑΒΔΟΥ	DIAMETRO BARRA ΔΙΑΜΕΤΡΟΣ ΡΑΒΔΟΥ	PROFONDITÀ AFFONDAMENTO SETTING DEPTH	CARICO DI PROGETTO DI TRAZIONE ΕΛΚΥΣΤΙΚΟ ΦΟΡΤΙΟ ΣΧΕΔΙΑΣΜΟΥ	CARICO DI PROGETTO DI TAGLIO ΔΙΑΤΜΗΤΙΚΟ ΦΟΡΤΙΟ ΣΧΕΔΙΑΣΜΟΥ	CARICO AMMISSIBILE A TRAZIONE ΑΠΟΔΕΚΤΟ ΕΦΕΛΚΥΣΤΙΚΟ ΦΟΡΤΙΟ	CARICO AMMISSIBILE A TAGLIO ΕΠΙΤΡΕΠΤΟ ΔΙΑΤΜΗΤΙΚΟ ΦΟΡΤΙΟ
		d [mm]	[mm]	N_{rd} [kN]	V_{rd} [kN]	N_{rec} [kN]	V_{rec} [kN]
Mattone Rosso Classico EN 771-1 Dimensions 250 x 120 x 55 Class $f_b \geq 21$ N/mm² Density ρ_m 1560 kg/m³ **B450C / 500B**	B450C 500B	Ø 8	80	0,8	2,2	0,6	1,6
	B450C 500B	Ø 10	85	1,2	3,2	0,9	2,3
	B450C 500B	Ø 12	95	1,4	4,6	1,0	3,3

SERVICE +40°C +50°C -40°C

MATERIALE ΥΛΙΚΟ	TIPOLOGIA DI BARRA ΤΥΠΟΣ ΡΑΒΔΟΥ	DIAMETRO BARRA ΔΙΑΜΕΤΡΟΣ ΡΑΒΔΟΥ	GABBIETTA PLASTIC SLEEVE	CARICO DI PROGETTO DI TRAZIONE ΕΛΚΥΣΤΙΚΟ ΦΟΡΤΙΟ ΣΧΕΔΙΑΣΜΟΥ	CARICO DI PROGETTO DI TAGLIO ΔΙΑΤΜΗΤΙΚΟ ΦΟΡΤΙΟ ΣΧΕΔΙΑΣΜΟΥ	CARICO AMMISSIBILE A TRAZIONE ΑΠΟΔΕΚΤΟ ΕΦΕΛΚΥΣΤΙΚΟ ΦΟΡΤΙΟ	CARICO AMMISSIBILE A TAGLIO ΕΠΙΤΡΕΠΤΟ ΔΙΑΤΜΗΤΙΚΟ ΦΟΡΤΙΟ
		d [mm]		N_{rd} [kN]	V_{rd} [kN]	N_{rec} [kN]	V_{rec} [kN]
Forato EN 771-1 - LD (Low Density) Dimensions: 120 x 250 x 250 mm class $f_b \geq 5,3$ N/mm² density $\rho_m \geq 550$ kg/m³ **≥ 4.8 / A4-70**	≥ 4.8 A4 -70	M8	GC 12 x 80	0,3	1,2	0,2	0,9
	≥ 4.8 A4 -70	M10	GC 15 x 85	0,8	1,2	0,6	0,9
	≥ 4.8 A4 -70	M12	GC 20 x 85	0,8	1,2	0,6	0,9

SERVICE +40°C +50°C -40°C

MATERIALE ΥΛΙΚΟ	TIPOLOGIA DI BARRA ΤΥΠΟΣ ΡΑΒΔΟΥ	DIAMETRO BARRA ΔΙΑΜΕΤΡΟΣ ΡΑΒΔΟΥ	GABBIETTA PLASTIC SLEEVE	CARICO DI PROGETTO DI TRAZIONE ΕΛΚΥΣΤΙΚΟ ΦΟΡΤΙΟ ΣΧΕΔΙΑΣΜΟΥ	CARICO DI PROGETTO DI TAGLIO ΔΙΑΤΜΗΤΙΚΟ ΦΟΡΤΙΟ ΣΧΕΔΙΑΣΜΟΥ	CARICO AMMISSIBILE A TRAZIONE ΑΠΟΔΕΚΤΟ ΕΦΕΛΚΥΣΤΙΚΟ ΦΟΡΤΙΟ	CARICO AMMISSIBILE A TAGLIO ΕΠΙΤΡΕΠΤΟ ΔΙΑΤΜΗΤΙΚΟ ΦΟΡΤΙΟ
		d [mm]		N_{rd} [kN]	V_{rd} [kN]	N_{rec} [kN]	V_{rec} [kN]
Brique cresuse RC 40 **EN 771-1 - LD (Low Density)** Dimensions: 555 x 195 x 275 mm class $f_b \geq 4$ N/mm² density $\rho_m \geq 600$ kg/m³ **≥ 4.8 / A4-70**	⩾ 4.8 A4 -70	M8	GC 12 x 80	0,4	0,6	0,3	0,4
	⩾ 4.8 A4 -70	M10	GC 15 x 85	0,4	0,6	0,3	0,4
	⩾ 4.8 A4 -70	M12	GC 20 x 85	0,3	0,6	0,2	0,4

SERVICE +40°C +50°C -40°C

MATERIALE ΥΛΙΚΟ	TIPOLOGIA DI BARRA ΤΥΠΟΣ ΡΑΒΔΟΥ	DIAMETRO BARRA ΔΙΑΜΕΤΡΟΣ ΡΑΒΔΟΥ	GABBIETTA PLASTIC SLEEVE	CARICO DI PROGETTO DI TRAZIONE ΕΛΚΥΣΤΙΚΟ ΦΟΡΤΙΟ ΣΧΕΔΙΑΣΜΟΥ	CARICO DI PROGETTO DI TAGLIO ΔΙΑΤΜΗΤΙΚΟ ΦΟΡΤΙΟ ΣΧΕΔΙΑΣΜΟΥ	CARICO AMMISSIBILE A TRAZIONE ΑΠΟΔΕΚΤΟ ΕΦΕΛΚΥΣΤΙΚΟ ΦΟΡΤΙΟ	CARICO AMMISSIBILE A TAGLIO ΕΠΙΤΡΕΠΤΟ ΔΙΑΤΜΗΤΙΚΟ ΦΟΡΤΙΟ
		d [mm]		N_{rd} [kN]	V_{rd} [kN]	N_{rec} [kN]	V_{rec} [kN]
Porotherm 25 P+W **EN 771-1 - LD (Low Density)** Dimensions: 373 x 238 x 250 mm class $f_b \geq 15$ N/mm² density $\rho_m \geq 800$ kg/m³ **≥ 4.8 / A4-70**	⩾ 4.8 A4 -70	M8	GC 12 x 80	1,0	1,0	0,7	0,7
	⩾ 4.8 A4 -70	M10	GC 15 x 85	1,0	1,4	0,7	1,0
	⩾ 4.8 A4 -70	M12	GC 20 x 85	1,2	1,4	0,9	1,0

SERVICE +40°C +50°C -40°C

MATERIALE ΥΛΙΚΟ	TIPOLOGIA DI BARRA ΤΥΠΟΣ ΡΑΒΔΟΥ	DIAMETRO BARRA ΔΙΑΜΕΤΡΟΣ ΡΑΒΔΟΥ	GABBIETTA PLASTIC SLEEVE	CARICO DI PROGETTO DI TRAZIONE ΕΛΚΥΣΤΙΚΟ ΦΟΡΤΙΟ ΣΧΕΔΙΑΣΜΟΥ	CARICO DI PROGETTO DI TAGLIO ΔΙΑΤΜΗΤΙΚΟ ΦΟΡΤΙΟ ΣΧΕΔΙΑΣΜΟΥ	CARICO AMMISSIBILE A TRAZIONE ΑΠΟΔΕΚΤΟ ΕΦΕΛΚΥΣΤΙΚΟ ΦΟΡΤΙΟ	CARICO AMMISSIBILE A TAGLIO ΕΠΙΤΡΕΠΤΟ ΔΙΑΤΜΗΤΙΚΟ ΦΟΡΤΙΟ
		d [mm]		N_{rd} [kN]	V_{rd} [kN]	N_{rec} [kN]	V_{rec} [kN]
Hlz B - 1.0 1NF 12-1 **EN 771-1 - LD (Low Density)** Dimensions: 115 x 240 x 71 mm class $f_b \geq 12$ N/mm² density $\rho_m \geq 900$ kg/m³ **≥ 4.8 / A4-70**	⩾ 4.8 A4 -70	M8	GC 12 x 80	1,4	1,6	1,0	1,1
	⩾ 4.8 A4 -70	M10	GC 15 x 85	1,8	2,2	1,3	1,6
	⩾ 4.8 A4 -70	M12	GC 20 x 85	2,0	2,2	1,4	1,6

SERVICE +40°C +50°C -40°C

MATERIALE ΥΛΙΚΟ	TIPOLOGIA DI BARRA ΤΥΠΟΣ ΡΑΒΔΟΥ	DIAMETRO BARRA ΔΙΑΜΕΤΡΟΣ ΡΑΒΔΟΥ	GABBIETTA PLASTIC SLEEVE	CARICO DI PROGETTO DI TRAZIONE ΕΛΚΥΣΤΙΚΟ ΦΟΡΤΙΟ ΣΧΕΔΙΑΣΜΟΥ	CARICO DI PROGETTO DI TAGLIO ΔΙΑΤΜΗΤΙΚΟ ΦΟΡΤΙΟ ΣΧΕΔΙΑΣΜΟΥ	CARICO AMMISSIBILE A TRAZIONE ΑΠΟΔΕΚΤΟ ΕΦΕΛΚΥΣΤΙΚΟ ΦΟΡΤΙΟ	CARICO AMMISSIBILE A TAGLIO ΕΠΙΤΡΕΠΤΟ ΔΙΑΤΜΗΤΙΚΟ ΦΟΡΤΙΟ
		d [mm]		N_{rd} [kN]	V_{rd} [kN]	N_{rec} [kN]	V_{rec} [kN]
Mattone Doppio UNI **EN 771-1 - LD (Low Density)** Dimensions: 240 x 120 x 120 mm class $f_b \geq 18,3$ N/mm² density $\rho_m \geq 810$ kg/m³ **≥ 4.8 / A4-70**	⩾ 4.8 A4 -70	M8	GC 12 x 80	1,6	2,4	1,1	1,7
	⩾ 4.8 A4 -70	M10	GC 15 x 85	2,0	2,6	1,4	1,9
	⩾ 4.8 A4 -70	M12	GC 20 x 85	2,2	3,6	1,6	2,6

SERVICE +40°C +50°C -40°C

MATERIALE ΥΛΙΚΟ	TIPOLOGIA DI BARRA ΤΥΠΟΣ ΡΑΒΔΟΥ	DIAMETRO BARRA ΔΙΑΜΕΤΡΟΣ ΡΑΒΔΟΥ	GABBIETTA PLASTIC SLEEVE	CARICO DI PROGETTO DI TRAZIONE ΕΛΚΥΣΤΙΚΟ ΦΟΡΤΙΟ ΣΧΕΔΙΑΣΜΟΥ	CARICO DI PROGETTO DI TAGLIO ΔΙΑΤΜΗΤΙΚΟ ΦΟΡΤΙΟ ΣΧΕΔΙΑΣΜΟΥ	CARICO AMMISSIBILE A TRAZIONE ΑΠΟΔΕΚΤΟ ΕΦΕΛΚΥΣΤΙΚΟ ΦΟΡΤΙΟ	CARICO AMMISSIBILE A TAGLIO ΕΠΙΤΡΕΠΤΟ ΔΙΑΤΜΗΤΙΚΟ ΦΟΡΤΙΟ
		d [mm]		N_{rd} [kN]	V_{rd} [kN]	N_{rec} [kN]	V_{rec} [kN]
Poroton **EN 771-1** Dimensions 300 x 245 x 230 Class $f_b \geq 21$ N/mm^2 Density ρ_m 900kg/m^3 **≥ 4.8 / A4-70**	⩾ 4.8 A4 -70	M15	GC 15 x 135	1,4	2,2	1,0	1,6

SERVICE +40°C +50°C -40°C

MATERIALE ΥΛΙΚΟ	TIPOLOGIA DI BARRA ΤΥΠΟΣ ΡΑΒΔΟΥ	DIAMETRO BARRA ΔΙΑΜΕΤΡΟΣ ΡΑΒΔΟΥ	PROFONDITÀ AFFONDAMENTO SETTING DEPTH	CARICO DI PROGETTO DI TRAZIONE ΕΛΚΥΣΤΙΚΟ ΦΟΡΤΙΟ ΣΧΕΔΙΑΣΜΟΥ	CARICO DI PROGETTO DI TAGLIO ΔΙΑΤΜΗΤΙΚΟ ΦΟΡΤΙΟ ΣΧΕΔΙΑΣΜΟΥ	CARICO AMMISSIBILE A TRAZIONE ΑΠΟΔΕΚΤΟ ΕΦΕΛΚΥΣΤΙΚΟ ΦΟΡΤΙΟ	CARICO AMMISSIBILE A TAGLIO ΕΠΙΤΡΕΠΤΟ ΔΙΑΤΜΗΤΙΚΟ ΦΟΡΤΙΟ
		d [mm]	[mm]	N_{rd} [kN]	V_{rd} [kN]	N_{rec} [kN]	V_{rec} [kN]
Climagold AAC2 **EN 771-4** Dimensions 625 x 200 x 360 Class $f_b \geq 1,8$ N/mm2 Density ρ_m 300/m3 **≥ 4.8 / A4-70**	⩾ 4.8 A4 -70	M8	80	0,75	0,75	0,5	0,5
	⩾ 4.8 A4 -70	M10	85	1,0	0,75	0,7	0,5
	⩾ 4.8 A4 -70	M12	95	1,25	1,25	0,9	0,9
	⩾ 4.8 A4 -70	M16	105	1,25	1,25	0,9	0,9

SERVICE +40°C +50°C -40°C

MATERIALE ΥΛΙΚΟ	TIPOLOGIA DI BARRA ΤΥΠΟΣ ΡΑΒΔΟΥ	DIAMETRO BARRA ΔΙΑΜΕΤΡΟΣ ΡΑΒΔΟΥ	PROFONDITÀ AFFONDAMENTO SETTING DEPTH	CARICO DI PROGETTO DI TRAZIONE ΕΛΚΥΣΤΙΚΟ ΦΟΡΤΙΟ ΣΧΕΔΙΑΣΜΟΥ	CARICO DI PROGETTO DI TAGLIO ΔΙΑΤΜΗΤΙΚΟ ΦΟΡΤΙΟ ΣΧΕΔΙΑΣΜΟΥ	CARICO AMMISSIBILE A TRAZIONE ΑΠΟΔΕΚΤΟ ΕΦΕΛΚΥΣΤΙΚΟ ΦΟΡΤΙΟ	CARICO AMMISSIBILE A TAGLIO ΕΠΙΤΡΕΠΤΟ ΔΙΑΤΜΗΤΙΚΟ ΦΟΡΤΙΟ
		d [mm]	[mm]	N_{rd} [kN]	V_{rd} [kN]	N_{rec} [kN]	V_{rec} [kN]
Blocco sismico AAC5 **EN 771-4** Dimensions 625 x 200 x 300 Class $f_b \geq 5,0$ N/mm2 Density ρ_m 575 kg/m3 **≥ 4.8 / A4-70**	⩾ 4.8 A4 -70	M8	80	1,25	1,75	0,9	1,3
	⩾ 4.8 A4 -70	M10	85	1,5	2,0	1,1	1,4
	⩾ 4.8 A4 -70	M12	95	1,75	2,0	1,3	1,4
	⩾ 4.8 A4 -70	M16	105	2,0	2,0	1,4	1,4

CHEMICAL ANCHOR FOR CONCRETE, SOLID AND HOLLOW/PERFORATED MASONRY

Ancorante chimico per calcestruzzo, muratura di mattoni pieni e forati > Scellements chimique à injection pour béton, briques pleines et percées > Χημικη αγκυρα για σκυροδεμα, στερη και κουφη/διατρητικη τοιχοποιια

INSTALLATION

PROCEDURA DI INSTALLAZIONE
INSTALLATION PROCEDURE
PROCÉDURE D'INSTALLATION
ΔΙΑΔΙΚΑΣΙΑ ΕΓΚΑΤΑΣΤΑΣΗΣ

01 PULIZIA | CLEANING | NETTOYAGE | ΚΑΘΑΡΙΣΜΑ

SDS-HDB (pag. 227)
Se utilizzata non necessita di pompa soffiante/aria compressa per la rimozione della polvere dal foro
Εάν χρησιμοποιείται δεν απαιτείται αντλία φυσητήρα/πεπιεσμένος αέρας για την απομάκρυνση της σκόνης από την οπή

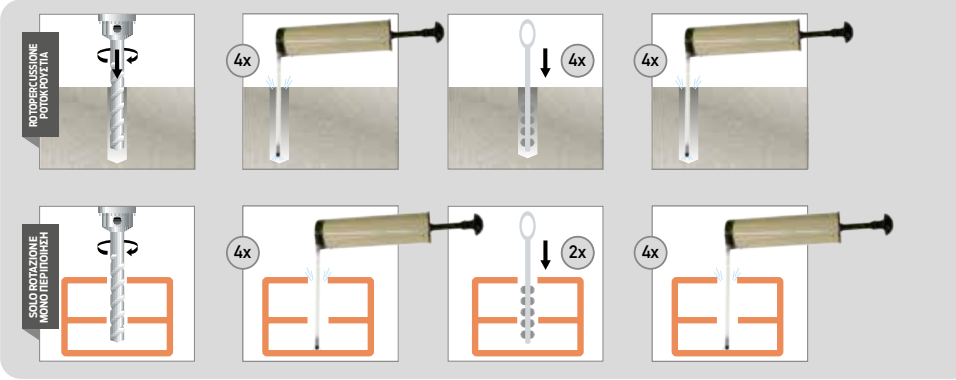

Eseguire il foro controllandone la perpendicolarità. Soffiare il foro con apposita pompa soffiante (o aria compressa), eseguire operazione di pulizia della superficie laterale del foro con apposito scovolino metallico, soffiare nuovamente il foro fino a che non fuoriesca più polvere e/o altro materiale residuo. Si raccomanda un'attenta pulizia della superficie laterale del foro con scovolino metallico.

Drill the hole and check it's perpendicularity. Blow the hole with an appropriate pump blower (or compression air), clean the lateral surface of the hole with an appropriate steel brush, blow again in the hole until there is no dust and/or any residual material inside. We strongly recommend use of the steel brush to clean hole sides.

Réaliser le trou en en contrôlant la perpendicularité. Souffler dans le trou avec la pompe soufflante prévue (ou de l'air comprimé), effectuer l'opération de nettoyage de la surface latérale du trou avec un écouvillon metallique, souffler à nouveau dans le trou jusqu'à ce qu'il n'en sorte plus de poussière et/ou d'autres matières résiduelles. Nous recommandons l'utilisation d'écouvillon métallique pour le nettoyage de la surface latérale du trou.

Ανοίξτε την τρύπα και ελέγξτε την καθετότητα της. Ανοίξτε την τρύπα με κατάλληλο φυσητήρα αντλίας (ή αέρα συμπίεσης), καθαρίστε την πλευρική επιφάνεια του τρύπα με μια κατάλληλη ατσάλινη βούρτσα, φυσήξτε ξανά στην τρύπα μέχρι να μην υπάρχει σκόνη ή/και οποιοδήποτε υπολειμματικό υλικό μέσα. Συνιστούμε ανεπιφύλακτα τη χρήση της χαλύβδινης βούρτσας για να καθαρίσετε τις πλευρές της τρύπας.

02 APERTURA | OPENING | OUVERTURE | ΩΡΕΣ ΛΕΙΤΟΥΡΓΙΑΣ

BCR 300
BCR 165

CARTUCCIA A SACCHETTO
FOIL CARTRIDGE (CIC)

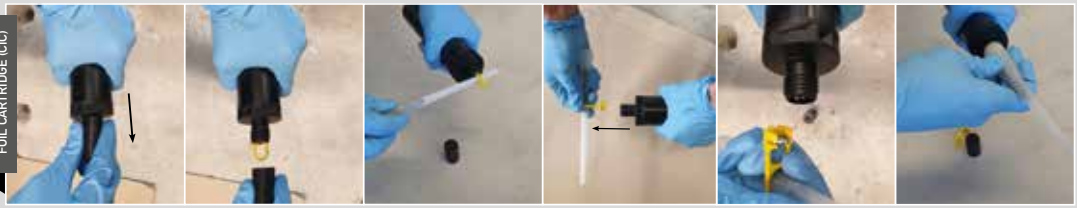

Togliere il tappo a pressione, avvitare il miscelatore e inserire la cartuccia nella pompa usando protezioni per mani e viso. Nei formati 300 ml e 165 ml svitare il tappo, estrarre la clip metallica secondo le seguenti operazioni: 1) Inserire il miscelatore nell'asola dell'estrattore in plastica. 2) Tirare l'estrattore per sfilare la clip metallica di chiusura del sacchetto. Dopodiché avvitare il miscelatore, inserire la cartuccia nella pompa usando protezioni per mani e viso.

Remove the pressure cup, screw on the mixer and insert the cartridge in the gun. Use protections for hands and face. With the size 300 ml and 165 ml, unscrew the front cup, pull-out the steel closing clip according to the following operations: 1) Insert the mixer in the eye of the plastic extractor. 2) Pull the extractor to unhook the steel closing clip of the foil.
After that, screw on the mixer and insert the cartridge in the gun. Use protections for hands and face.

Retirer le bouchon de pression, visser le mélangeur et insérer la cartouche dans la pompe en utilisant les protections pour les mains et le visage. Pour les formats 300 ml et 165 ml, dévisser le bouchon, extraire le clip métallique selon les opérations suivantes: 1) Insérer le mélangeur dans la fente de l'extracteur en plastique. 2) Tirer l'extracteur pour défaire le clip métallique de fermeture du sachet. Après cela, visser le mélangeur, insérer la cartouche dans la pompe en utilisant les protections pour les mains et le visage.

Entfernen Sie die Druckkappe, schrauben Sie den Μίξερ an und bringen Sie den Einsatz in der Pumpe unter Verwendung von Schutzmitteln für Hände und Gesicht an. Lösen Sie bei den Formaten zu 300 ml und 165 ml den Verschluss und ziehen Sie die Metallklemme entsprechend folgender Vorgehensweise heraus: 1) Fügen Sie den Μίξερ in das Langloch der Ausziehvorrichtung aus Kunststoff ein. 2) Ziehen Sie die Ausziehvorrichtung heraus, um die Metallklemme zum Verschließen des Beutels zu entfernen. Schrauben Sie dann den Μίξερ fest und fügen Sie den Einsatz in die Pumpe unter Verwendung von Schutzmitteln für Hände und Gesicht ein.

BCR 900 / BCR 825 / BCR 585 / BCR 470 / BCR 400 / BCR 385 / BCR 345 / BCR 265

CARTUCCIA COASSIALE
ΟΜΟΑΞΟΝΙΚΟ ΦΥΣΙΓΓΙΟ

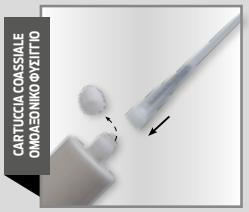

CARTUCCIA AFFIANCATA
ΚΑΣΕΤΑ ΔΙΠΛΑ-ΔΙΠΛΑ

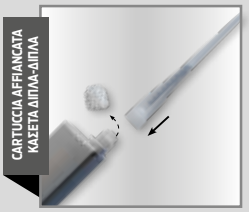

NOTA. Dati tecnici, di installazione e di carico possono essere oggetto di revisione. Per una versione aggiornata consultare le schede tecniche sul sito www.bossong.com o contattare il nostro Ufficio Tecnico.

WARNING. Installation and loads technical data can be modified by us. For update technical data sheet see www.bossong.com or be in contact with our Technical Office.

NOTE. Données techniques, d'installation et de charge peuvent être objet de révision. Pour une version mise à jour, consulter les fiches techniques dans le site internet www.bossong.com ou contacter notre Bureau Technique.

ΣΗΜΕΙΩΜΑ. Τα τεχνικά δεδομένα, τα δεδομένα εγκατάστασης και φόρτωσης ενδέχεται να υπόκεινται σε αναθεώρηση. Για ένα ενημερωμένη έκδοση συμβουλευτείτε τα φύλλα τεχνικών δεδομένων στον ιστότοπο www.bossong.com ή επικοινωνήστε το Τεχνικό μας Γραφείο.

03 PREPARAZIONE DELLA CARTUCCIA | CARTRIDGE PREPARATION PREPARATION DE LA CARTOUCHE | ΠΡΟΕΤΟΙΜΑΣΙΑ ΤΟΥ ΧΑΡΤΙΟΥ

Utilizzare dispenser appropriato
Use the correct dispenser
Utiliser un distributeur approprié
Χρησιμοποιήστε κατάλληλο διανομέα

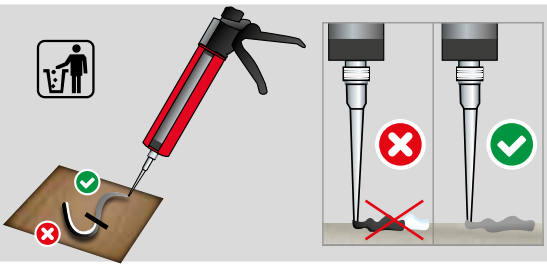

Estrudere una prima parte del prodotto assicurandosi che: 1) Attraverso il mixer (trasparente) il flusso di prodotto sia composto dalla parte A (colore bianco) e dalla parte B (colore nero). 2) I due componenti si siano completamente miscelati. La completa miscelazione è raggiunta quando dal miscelatore il prodotto, ottenuto dall'unione dei due componenti, fuoriesce con colore uniforme. Solo allora la cartuccia è pronta per l'uso.

Before starting to use the cartridge, eject a first part of the product, being sure that: 1) Trough the mixer (transparent) see that the flux of product is compound of the part A (white colour) end of part B (black colour). 2) The two components are completely mixed. The complete mixing is reached only after that the product, obtained by mixing the two component, comes out from the mixer with an uniform colour. Now the cartridge is ready to be used.

Extruder une première partie du produit en s'assurant que: 1) Travers le mélangeur (transparent) le flux de produit est composé par les composants A (blanc) et B (noir). 2) Les deux composants soient complètement mélangés. Le mélange complet est atteint quand le produit obtenu par l'union des deux composants sort du mélangeur avec une couleur uniforme. Alors seulement, la cartouche est prête à l'emploi.

Πριν αρχίσετε να χρησιμοποιείτε το φυσίγγιο, βγάλτε ένα πρώτο μέρος του προϊόντος, βεβαιωθείτε ότι: 1) Μέσα από το μίξερ (διαφανές) δείτε ότι η ροή του προϊόντος είναι ένωση του μέρους A (λευκό χρώμα) άκρο του μέρους B (μαύρο χρώμα). 2) Τα δύο συστατικά αναμειγνύονται πλήρως. Η πλήρης ανάμιξη επιτυγχάνεται Μόνο μετά από αυτό το προϊόν, που λαμβάνεται με ανάμειξη των δύο συστατικών, βγαίνει από το μίξερ με ομοιόμορφο χρώμα. Τώρα το φυσίγγιο είναι έτοιμο να χρησιμοποιηθεί.

04 INIEZIONE | INJECTION | INJECTION | ΕΝΕΣΗ

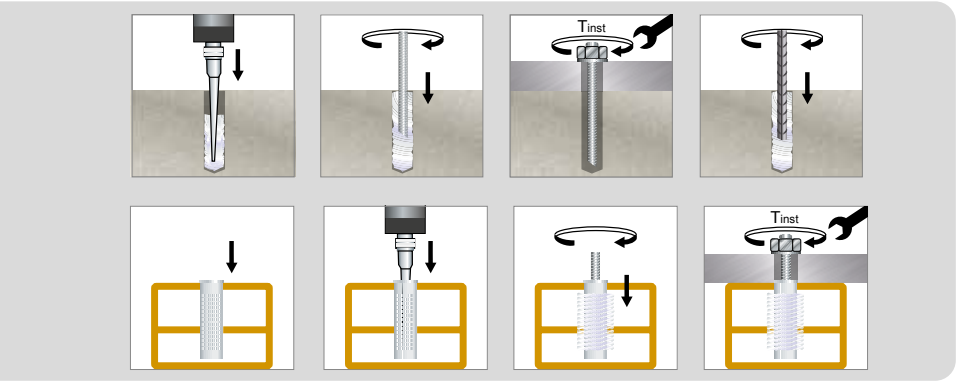

1) Estrudere la resina nel foro fino a riempirlo per 2/3. In caso di materiale forato inserire la gabbietta di plastica e poi estrudere nella gabbietta. 2) Prima di inserire la barra verificare che la superficie della stessa sia asciutta, priva di olio ed altri agenti contaminanti. Inserire la barra con un movimento rotatorio per la fuoriuscita delle bolle d'aria. 3) Per l'installazione della barra e la successiva messa in carico rispettare i relativi tempi di posa specificati sia nella scheda tecnica che sull'etichetta del prodotto. 4) Prima della messa in carico verificare l'indurimento del prodotto. 5) La cartuccia può essere riutilizzata successivamente sostituendo il mixer con uno nuovo. Raccomandiamo di pulire gli ugelli di uscita da eventuali residui di prodotto indurito prima di montare il nuovo mixer. Ricordarsi sempre di estrudere una parte del prodotto vedi punto 3.

1) Inject resin into the hole up to fill it 2/3rds. In hollow bricks use the plastic sleeve and inject the resin inside. 2) Before insert the rod, verify that the element is dry and free oil and other contaminants. Insert threaded stud turning back and forth to avoid presence of air in the fitted hole. 3) For the installation and the following anchor load phase, respect the open time and curing time detailed in the technical data sheet and in the label of the product. 4) Before to load the anchor, check the hardened of the product. 5) The cartridge can be used again screwing the cup and replacing the mixer. We recommend cleaning the product outlet nozzles from any residues of hardened product before assembling the new mixer. Remember to eject a first part of the product, see point 3.

1) Extruder la résine dans le trou jusqu'à le remplir aux 2/3. En cas de matériel troué, insérer la forme en plastique et ensuite extruder dans la forme. 2) Avant d'insérer la barre, verifier que la surface est sèche, sans rest de huile ou d'autres agents contaminants. Insérer la barre avec un mouvement de rotation pour faire sortir les bulles d'air. 3) Pour l'installation de la barre et le suivant chargement de l'ancrage, respecter les temps de prise indiqués sur la fiche technique et sur la cartouche. 4) Avant de charger l'ancrage, verifier le durcissement du produit. 5) La cartouche peut être réutilisée par la suite en remplaçant le mixer par un nouveau. Nous recommandons de nettoyer les buses de sortie du produit de tout résidu de produit durci avant d'assembler le nouveau mélangeur. Se rappeler de toujours extruder une partie du produit voir point 3.

1) Εγχύστε ρητίνη στην τρύπα μέχρι να γεμίσετε τα 2/3. Στα κούφια τούβλα χρησιμοποιήστε το πλαστικό χιτώνιο και εγχύστε τη ρητίνη μέσα. 2) Πριν τοποθετήσετε τη ράβδο, βεβαιωθείτε ότι το στοιχείο είναι ξηρό και ελεύθερο λάδι και άλλους ρύπους. Εισαγάγετε το σπειροειδές καρφί γυρίζοντας μπρος-πίσω για να αποφύγετε την παρουσία αέρα στην τοποθετημένη οπή. 3) Για την εγκατάσταση και την επόμενη φάση φορτίου αγκύρωσης, τηρήστε τον ανοιχτό χρόνο και τον χρόνο σκλήρυνσης που περιγράφονται στο φύλλο τεχνικών δεδομένων και στην ετικέτα του το προϊόν. 4) Πριν φορτώσετε την άγκυρα, ελέγξτε τη σκλήρυνση του προϊόντος. 5) Η κασέτα μπορεί να χρησιμοποιηθεί ξανά βιδώνοντας το κύπελλο και αντικαθιστώντας το μίξερ. Συνιστούμε να καθαρίσετε τα ακροφύσια εξόδου του προϊόντος από τυχόν υπολείμματα σκληρυμένου προϊόντος πριν συναρμολογήσετε το νέο μίξερ. Θυμάμαι για να βγάλετε ένα πρώτο μέρος του προϊόντος, βλέπε σημείο 3.

CONSUMPTION CALCULATOR

www.bossong.com/area-tecnica.html

www.bossong.co.uk/technical-area

www.bossong.fr/section-technique.html

www.bossong-befestigungssysteme.de/technische-abteilung.html